DOUILLE
— Corps en PBT
— Contacts en bronze phosphoreux

FASSUNG
— Gehäuse: PBT
— Kontakte aus Phosphorbronze

LAMPHOLDER
— PBT body
— Phosphor bronze contacts

PORTALAMPADE
— Corpo in PBT
— Contatti in bronzo fosforoso

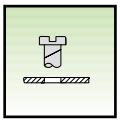
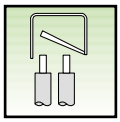
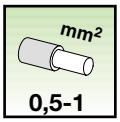

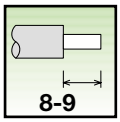

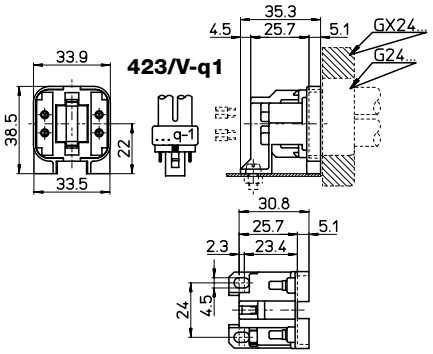

423/V-q1	G24q-1 / GX24q-1
423/V-q2	G24q-2 / GX24q-2
423/V-q3	G24q-3 / GX24q-3
423/V-q4	G24q-4 / GX24q-4
423/V-q5	G24q-5 / GX24q-5
423/V-q6	G24q-6 / GX24q-6

423/V-q1 423/V-q2 423/V-q3 423/V-q4 423/V-q5 423/V-q6

G24q-1-2-3-4-5-6 GX24q-1-2-3-4-5-6	2A-500V	T140

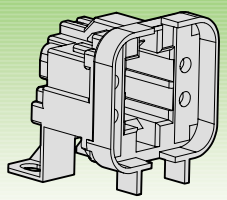

CE

IRAM 423/V-q1-q2-q3-q4

cULus (660W-600V)

EN 03 PCT

A.A.G. STUCCHI

DOUILLE
— Corps en PBT
— Contacts en bronze phosphoreux

FASSUNG
— Gehäuse: PBT
— Kontakte aus Phosphorbronze

LAMPHOLDER
— PBT body
— Phosphor bronze contacts

PORTALAMPADE
— Corpo in PBT
— Contatti in bronzo fosforoso

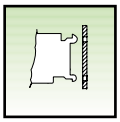
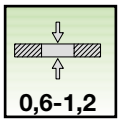

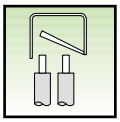
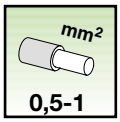

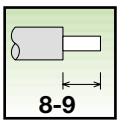

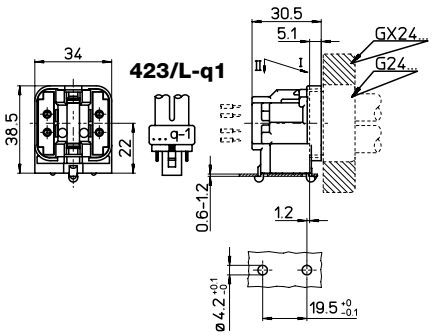

423/L-q1	G24q-1 / GX24q-1
423/L-q2	G24q-2 / GX24q-2
423/L-q3	G24q-3 / GX24q-3
423/L-q4	G24q-4 / GX24q-4
423/L-q5	G24q-5 / GX24q-5
423/L-q6	G24q-6 / GX24q-6

423/L-q1 423/L-q2 423/L-q3 423/L-q4 423/L-q5 423/L-q6

G24q-1-2-3-4-5-6 GX24q-1-2-3-4-5-6	2A-500V	T140

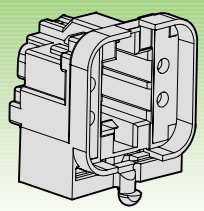

CE

IRAM 423/L-q1-q2-q3-q4

cULus (660W-600V)

EN 03 PCT

DOUILLE
— Corps en PBT
— Contacts en bronze phosphoreux

FASSUNG
— Gehäuse: PBT
— Kontakte aus Phosphorbronze

LAMPHOLDER
— PBT body
— Phosphor bronze contacts

PORTALAMPADE
— Corpo in PBT
— Contatti in bronzo fosforoso

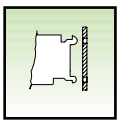
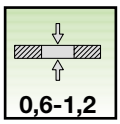

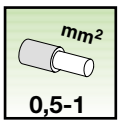

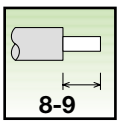

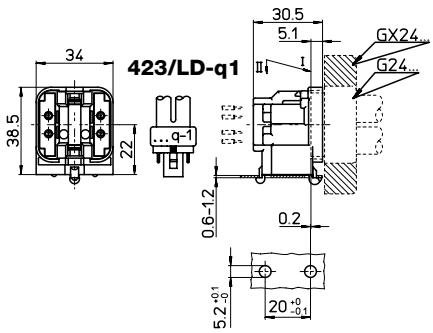

423/LD-q1	G24q-1 / GX24q-1
423/LD-q2	G24q-2 / GX24q-2
423/LD-q3	G24q-3 / GX24q-3
423/LD-q4	G24q-4 / GX24q-4
423/LD-q5	G24q-5 / GX24q-5
423/LD-q6	G24q-6 / GX24q-6

423/LD-q1 423/LD-q2 423/LD-q3 423/LD-q4 423/LD-q5 423/LD-q6

G24q-1-2-3-4-5-6 GX24q-1-2-3-4-5-6	2A-500V	T140

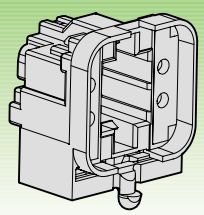

CE

IRAM 423/LD-q1-q2-q3-q4

cULus 423/LD-q1-q2-q3-q4

EN 03 PCT